Crafter
Fresh

Vehículos Comerciales

Vehículo diseñado y configurado para la operativa diaria de transporte de mercancías perecederas a temperatura controlada, especialmente dirigido a empresas privados dedicadas al transporte de alimentos (carnes , pescados...) o de prestación de servicios relacionados con la distribución de tipo catering, farmacéutico, pastelerías, floristerías o incluso obras de arte.

Vehículo base

Está basado en el modelo Crafter Chasis de 3.5 toneladas en sus versiones de batalla media y tracción delantera con rueda sencilla o tracción trasera con rueda doble en diferentes opciones de potencia y caja de cambios que incluye todos los elementos de serie requeridos para la instalación de la carrocería de tipo caja cerrada isotérmica o frigorífica.

Carrocería

El Crafter FRESH está disponible en 2 versiones de vehiculo en función del tipo de tracción (delantera o trasera) y eje trasero de rueda sencilla o doble incluyen una carrocería isotérmica con la posibilidad de elegir el equipo de frio más adecuado a la actividad del cliente.

- Como **ISOTERMO:** Vehículo cuya caja está construida con paredes aislantes (incluyendo puertas, piso y techo), que permiten limitar los intercambios de calor entre el interior y exterior de la caja.
  La clasificación que ofrecemos es máxima, Isotermo Reforzado (IR).

- Como **FRIGORÍFICO:** Partimos de un vehículo isotermo provisto de un dispositivo de producción de frío individual situado en el frontal de la carrocería que, a una temperatura exterior media, permite bajar la temperatura en el interior de la caja y mantenerla después de manera permanente a 0ºC para las versiones de mantenimiento y hasta -20ºC para congelación. La clasificación que ofrecemos en este caso también es máxima, Frigorífico Reforzado (FRX).

La carrocería se ha diseñado para reducir al máximo el intercambio de temperatura en el interior del área de carga, además de optimizar el volumen y la carga útil utilizando en su fabricación materiales de la más alta calidad, prestando atención a los detalles y buscando el mayor estándar de seguridad del mercado. Y por supuesto cumpliendo con la normativa para el transporte de mercancías perecederas ATP.

Esta carrocería se compone de **paredes** y **techo** fabricadas en panel de sándwich con aislamiento de poliuretano interiormente y placas de poliéster reforzado con fibra de vidrio en las caras exteriores. Para condiciones de baja **iluminación** se incorpora en el techo un punto de iluminación interior con tecnología LED. Y todos los frontales están reforzados para el montaje de equipos de frio.

El suelo instalado está formado por 2 tableros de madera contrachapada con encolado fenólico en la parte superior e inferior incluyendo el aislamiento de poliuretano entre ambos. El acabado interior del suelo es de poliéster rugoso de color gris, antideslizante e hidrofugo entre sus principales características. Este diseño aporta una alta resistencia a la abrasión y a los golpes, además de asegurar la mayor **estanqueidad** posible durante toda la vida útil de la carrocería.

Las **puertas traseras** están fabricadas en paneles de sándwich, igual que los laterales y el techo, e incorporan 2 fallebas exteriores de acero inoxidable como sistema de cierre. Para conseguir la mayor estanqueidad estas puertas presentan en todo su perímetro un contorno de goma EPM.

El marco trasero sobre el que van montadas las puertas, con 3 puntos de fijación por hoja mediante bisagras de pala, está fabricado también en acero inoxidable pulido asegurando una alta resistencia al uso intensivo de apertura y cierre, eliminando la posibilidad de óxidos y evitando la rotura del puente térmico por la temperatura interior de la carrocería y la del ambiente exterior.

Equipamiento destacado

Equipamiento de serie:

- 3 asientos en cabina
- Cortavientos
- 1 punto de lluminación interior por LED
- 3ª luz de freno
- Gálibos LED
- 1 guía por lateral de fijación de carga
- 1 Retenedor por puerta (Inoxidable)
- Zócalo perimetral de aluminio de 150 mm. de altura
- Aletas de PVC con faldillas
- Estribo trasero de acceso a caja
- Tacos de goma traseros
- Cajón de herramientas

- Cortavientos: Elemento instalado sobre la cabina del vehículo para reducir el consumo y ruido durante la conducción.
- Cajón lateral para guardar herramientas, útiles o cualquier elemento necesario
- Retenedor de puerta: Instalados en ambos laterales para mantener las puertas traseras abiertas sin riesgos de cierres inesperados.
- Fijación de mercancías: Rail de fijación de carga en ambos laterales y frontal del interior de la zona de carga para posicionar e inmovilizar la mercancía ante desplazamientos imprevistos mediante eslingas o cinchas.
- Luces laterales y de galibo traseras con tecnología LED.

- Paragolpes trasero con función de peldaño para facilitar el acceso al interior de la carrocería.
- Topes de goma para proteger el vehículo de daños durante las maniobras de aproximación a muelles y procesos de carga con carretillas elevadoras.
- Luz de gálibo delantera sobre el techo de la cabina integrado en el cortavientos.
- Foco interior con tecnología LED para iluminar el interior del vehículo o la zona posterior del vehículo durante los procesos de carga y descarga en situaciones de baja visibilidad.

Otros opcionales disponibles

- Equipos de frío
- Puerta lateral derecha
- Depósito de agua de 25 L.
- Cajón para extintor 6/9 kg. con Tapa roja
- Cajón de herramientas negro 400x370x350 mm.
- Foco de trabajo

Puerta lateral situada a 1.000 mm. del frontal y fabricada en panel de sándwich (1945x900x30 mm.) con cierre independiente; especialmente recomendada para accesos controlados que reduzcan la perdida de temperatura en el interior de la zona de carga.

Los equipos frigoríficos para Crafter FRESH equipan componentes de alta calidad que garantizan una rápida bajada de temperatura y recuperación frigorífica inmediata.

Toda la gama de equipos frigoríficos cuenta con descarche automático y manual.

	Mantenimiento 0ºC	**Congelación -20ºC**
Equipo	**HT 100 II**	**HT 250 II** **HT 250 II ESC**
Refrigeración	Hasta 4 mts lineales o 20 m³ (de Serie)	Hasta 5,5 mts lineales o 26 m³
Congelación	Hasta 3,5 mts lineales o 16 m³	Hasta 4,5mts lineales o 18 m³ (de Serie)
Tipo de gas	R 404 A	R 404 A
Peso del condensador	25 kg.	32 kg.
Peso del evaporador	24 kg.	29 kg.

*Con opción de conectar a la red eléctrica (HT-250 II ESC)

Dimensiones
generales y masas

Crafter Fresh H2 L3 3640 mm

Compartimento de carga con europalets x7
800 × 1.200 mm.

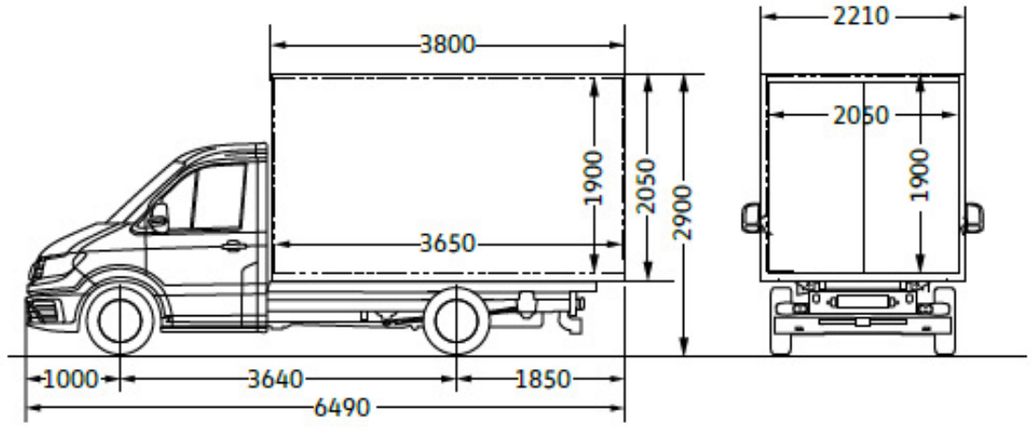

Rueda sencilla

- Furgón poliéster reforzado
- 3800x2210x2050
- Peso del conjunto: 2.485 kg

Crafter Fresh H2 L3 3640 mm

Compartimento de carga con europalets x7
800 × 1.200 mm.

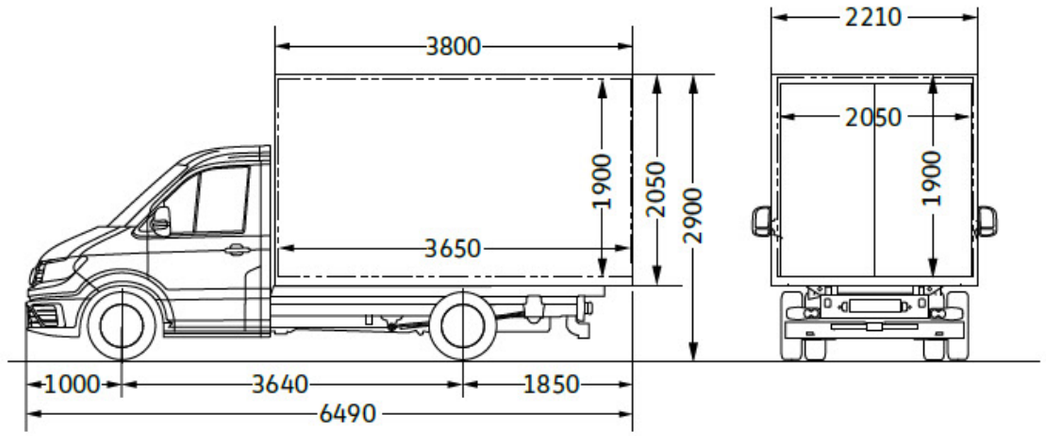

Rueda doble

- 3800x2210x2050 mm
- Peso del conjunto: 2.715 kg

Equipo de Frío	Peso Aprox.
HT100 II	75 kg
HT100 II ESC	165 kg
HT250 II	94 kg
HT250 II + TRI	172 kg

- Puerta FRESH: 17 kg.